MIOTTO
SELECTIONS

Preisliste

www.miotto-selections.com

Inhalt

Esstische		4
	Tischuntergestelle	5
	Tischplatten - Furnier/Farbe	6
	Tischplatten - Massivholz	7
Sideboards/Wandschränke		8
Couchtische		9
	Tischuntergestelle	9
	Tischplatten	10
Wohnzimmerelemente		11
Sofagarnituren		13
	Colonna	14
	Colonna Schlafsofa	15
	Donato	16
	Petronia	18
	Ruffino	20
	Torrenova	22
	Valenza	24
	Dekorative Kissen	25

MIOTTO Selections Preisliste 02.2019

Druckdatum: 25.11.2019

Die Preise bleiben gültig bis eine schriftliche Mitteilung oder eine neue Preisliste ausgegeben wird.
Obwohl wir mit größter Sorgfalt vorgegangen sind, um die Genauigkeit der Preise, der Bilder und der Beschreibungen zu gewährleisten, bleibt das Recht MIOTTO design vorbehalten Irrtümer, Druckfehler und Preise ohne vorherige Ankündigung zu korrigieren.
Die in dieser Preisliste enthaltenen Informationen basieren auf Produktinformationen, die zum Zeitpunkt des Drucks verfügbar waren.
Mit dem Gebrauch dieser Preisliste stimmen Sie den MIOTTO AGB zu. Diese finden sie auf www.miotto-design.com. Bitte lesen Sie die AGB sorgfältig durch.
Folglich, wenn Sie mit den MIOTTO AGB nicht einverstanden sind oder sie nicht verstehen, bitten wir Sie, diese Preisliste nicht zu gebrauchen.
Alle Maßangaben sind in mm. Die Bilder sind nur illustrativ. Obwohl wir mit größter Sorgfalt vorgegangen sind um die Farben möglichst genau darzustellen, können wir nicht garantieren, dass sie im Druck oder auf Bildschirmen genau widergegeben werden. Die Produkte können von den Abbildern leicht abweichen.
Für weitere Fragen sind wir erreichbar unter info@miotto-design.com

MIOTTO
SELECTIONS

speisen & wohnen

MIOTTO
SELECTIONS

Esstische - Tischuntergestelle

Edelstahl-Untergestell

Bild	Untergestell Maße	EAN	Preis	Material
	arcadio* 900 x 550 x 710	880103210810	1.741 €	gebürsteter Edelstahl
	cipro* 1300 x 600 x 710	880103210480	1.280 €	polierter Edelstahl
	orsini* 950 x 500 x 710	880103210481	1.737 €	gebürsteter Edelstahl
	principe* 1300 x 790 x 710	880103210816	892 €	gebürsteter Edelstahl
		880103210482	851 €	polierter Edelstahl
	roseto* 1300 x 700 x 710	880100110483	1.266 €	polierter Edelstahl

Kleine Unregelmäßigkeiten in der Widerspiegelung auf dem Tischgestell wegen manuellem Fertigungsprozess.

*Maximale Größe / Länge der Tischplatte 2400 x 1300 mm. Angegebenen Maße werden am Boden des Gestells gemessen.

Metall und Edelstahl-Untergestell

Bild	Untergestell Maße	EAN	Set Preis	Material
	balzani 1 part: 666 x 616 x 378	880103210942	2.182 €	gebürsteter Edelstahl
	telino 1 part: 510 x 80 x 710	880103460895	667 €	farblos lackiertes Metall
	micali 1 part: 510 x 80 x 710	880103460896	Preis auf Anfrage	farblos lackiertes Metall

Kleine Unregelmäßigkeiten in der Widerspiegelung auf dem Tischgestell wegen manuellem.
Für die Untergestelle Telino, Micali, Principe, Roseto und Cipro ist eine optionale Pulverbeschichtung in RAL Farben erhältlich auf Anfrage für 150€ Nettopreis. Erhältlich in matt oder glänzend.

MIOTTO
SELECTIONS

Esstische - Furnier /RAL Farbe - Tischplatten

Maße (mm)	Plattenprofil	Finish		Preis
2000 x 1000	schräge Kante	Furnier	Hochglanz oder Öl	1.609 €
			matt	1.492 €
		RAL Farbe	Hochglanz	1.561 €
			matt	1.448 €
	gerade Kante	Furnier	Hochglanz oder Öl	1.449 €
			matt	1.341 €
		RAL Farbe	Hochglanz	1.405 €
			matt	1.301 €
2200 x 1000	schräge Kante	Furnier	Hochglanz oder Öl	1.703 €
			matt	1.579 €
		RAL Farbe	Hochglanz	1.652 €
			matt	1.532 €
	gerade Kante	Furnier	Hochglanz oder Öl	1.530 €
			matt	1.418 €
		RAL Farbe	Hochglanz	1.484 €
			matt	1.376 €
2400 x 1200	schräge Kante	Furnier	Hochglanz oder Öl	2.005 €
			matt	1.859 €
		RAL Farbe	Hochglanz	1.945 €
			matt	1.803 €
	gerade Kante	Furnier	Hochglanz oder Öl	1.808 €
			matt	1.673 €
		RAL Farbe	Hochglanz	1.754 €
			matt	1.623 €
Länge > 2400			fragen Sie Ihren MIOTTO-Händler	

Gesamthöhe des Esstisches - 750 mm, Tischplattenstärke - 40 mm. RAL Farbe = Normierung von Farben; bitte geben Sie im Bestellformular den ausgewählten RAL-Farbcode an.

Preis "RAL-Farbe" auch für "Morlupo Creme" und "Camilo hellgrau: F23".

MIOTTO
SELECTIONS

Esstische - Massivholz - Tischplatten

Holzart	Maße(mm)	**gerade Kante**	**Bootsform**	**Panon-Modell**
		20+20 mm Tischplattenstärke	25 mm Tischplattenstärke	40 mm Tischplattenstärke
gekälkte und geölte Eiche	2000 x 1000	759 € 880105059124	1.067 € 880105059130	1.284 € 880105059127
	2200 x 1000	1.003 € 880105059125	1.273 € 880105059131	1.530 €

MIOTTO
SELECTIONS

Sideboards/Wandschränke

Venetto buffet

Sideboard mit 3 Elementen
3 große Stauräume mit Innenregal
1 Tür öffnet nach links, 2 nach rechts (Drucköffner
)gleiches Furnier wie außen
poliertes oder gebürstetes Untergestell
verstellbare Beine

Venetto Wandschrank

Wandschrank mit 3 Elementen
3 große Stauräume mit Innenregal
1 Tür öffnet nach links, 2 nach rechts (Drucköffner)
gleiches Furnier wie außen

Finish/ Maße		Sideboard		Wandschrank	
		1500 x 820 x 500	2000 x 820 x 500	1500 x 550 x 400	2000 x 550 x 400
Furnier	Hochglanz / Öl	1.913 €	2.120 €	1.796 €	1.989 €
	matt	1.773 €	1.968 €	1.666 €	1.819 €
RAL Farbe	Hochglanz	1.855 €	2.058 €	1.743 €	1.930 €
	matt	1.720 €	1.909 €	1.615 €	1.765 €

Optional - Finish der Rückseite - für den Preis fragen Sie Ihren MIOTTO-Händler. RAL Farbe = Normierung von Farben;

Bitte geben Sie im Bestellformular den ausgewählten RAL-Farbcode an. **Preis "RAL-Farbe" auch für "Morlupo Creme" und "Camilo hellgrau: F23".**

MIOTTO
SELECTIONS

Couchtische

Tischuntergestell

Bild	Untergestell	EAN	Preis	Material
	arcadio 600 x 400 x 450	880103210811	836 €	gebürsteter Edelstahl
	principe 1130 x 500 x 450	880103210817	556 €	gebürsteter Edelstahl
		880103210486	550 €	polierter Edelstahl
	roseto 1136 x 536 x 450	880100110487	836 €	polierter Edelstahl

Kleine Unregelmäßigkeiten in der Widerspiegelung auf dem Tischgestell wegen manuellem Fertigungsprozess. Angegebenen Abmessungen werden am Boden der Basis gemessen. Für die Untergestelle Principe und Roseto ist eine optionale Pulverbeschichtung in RAL Farben erhältlich auf Anfrage für 150€ Nettopreis. Erhältlich in matt oder glänzend.

MIOTTO
SELECTIONS

Couchtissche - Tischplatten

Furnier Tischplatte

Plattenprofil	Finish		Preis
schräge Kante	Furnier	Hochglanz oder Öl	1.131 €
		matt	1.050 €
	RAL Farbe	Hochglanz	1.098 €
		matt	1.019 €
gerade Kante	Furnier	Hochglanz oder Öl	947 €
		matt	944 €
	RAL Farbe	Hochglanz	919 €
		matt	916 €

Maß 1400 x 700 mm. Die Gesamthöhe - 480 mm, Tischplatten-stärke - 30 mm.
RAL Farbe = Normierung von Farben; Bitte geben Sie im Bestellformular den ausgewählten RAL-Farbcode an.
Preis der "RAL-Farbe" auch für "Morlupo Creme" und "Camilo hellgrau: F23".

MIOTTO
SELECTIONS

Wohnenzimmerelementen

Soriano grande - mit drei Schubladen

TV-Element mit drei Schubladen
verdunkelte Glasfrontplatte – fernbedienungsfreundlich
gleiches Furnier / gleiche Farbe innen wie außen
Kanten auf 45-Grad-Gehrung geschnitten
sanft schließende Schubladen mit Blum Führungen

Soriano grande - mit vier Schubladen

TV-Element mit vier Schubladen
verdunkelte Glasfrontplatte – fernbedienungsfreundlich
gleiches Furnier / gleiche Farbe innen wie außen
Kanten auf 45-Grad-Gehrung geschnitten
sanft schließende Schubladen mit Blum Führungen

Finish/ Produkt-maße (mm)		3 Schubladen			4 Schubladen		
		1500 x 580 x 450	1600 x 580 x 450	1700 x 580 x 450	1800 x 580 x 450	1900 x 580 x 450	2000 x 580 x 450
Furnier	Hochglanz /Öl	2.470 €	2.540 €	2.624 €	2.850 €	2.931 €	3.005 €
	matt	2.166 €	2.234 €	2.305 €	2.518 €	2.595 €	2.657 €
RAL Farbe	Hochglanz	2.396 €	2.465 €	2.545 €	2.765 €	2.844 €	2.915 €
	matt	2.101 €	2.167 €	2.236 €	2.443 €	2.518 €	2.578 €

RAL Farbe = Normierung von Farben; Bitte geben Sie im Bestellformular den ausgewählten RAL-Farbcode an.
Preis der "RAL-Farbe" auch für "Morlupo Creme" und "Camilo hellgrau: F23".

MIOTTO
SELECTIONS

Wohnenzimmerlementen

Soriano VTCL (vertical) element

Senkrechter Wandschrank in Hochglan
zwei Innenregale
auf allen Seiten behandelt
gleichen Furnier / Farbe innen wie außen
Türkanten auf 45-Grad-Gehrung geschnitten
Türen links und rechts öffnend

Soriano Regal

Rergal - 50 mm Stärke
auf allen Seiten behandelt

Finish/ Maße (mm)		Vertikalelement	Regal
		1200 x 300 x300	1200 x 300 x 50
Furnier	Hochglanz /Öl	830 €	356 €
	matt	737 €	315 €
RAL Farbe	Hochglanz	806 €	345 €
	matt	715 €	307 €

RAL Farbe = Normierung von Farben; Bitte geben Sie im Bestellformular den ausgewählten RAL-Farbcode an.
Preis der "RAL-Farbe" auch für "Morlupo Creme" und "Camilo hellgrau: F23".

MIOTTO
SELECTIONS

Lounge

MIOTTO
SELECTIONS

Colonna

		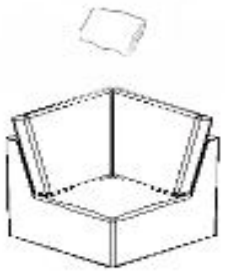	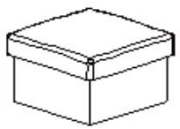			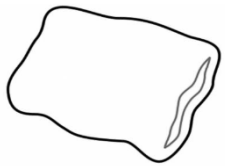
	10 + 196 + 197	90 + 2x197 + 1x195	40	195	196	197
Breite / Tiefe (mm)	960/1080	1080/1080	960/960	440/440	520/520	750/550
Stoff Kategorie M, N, A, T, Q	852 €	1.015 €	553 €	159 €	189 €	278 €
Stoff Kategorie R, B	893 €	1.076 €	584 €	167 €	201 €	291 €
Stoff Kategorie D, P (D - Aquaclean)	1.153 €	1.491 €	739 €	199 €	243 €	353 €

Sitzpolster und Kissen sind mit Naturfedern gefüllt;

Extra - 'Verbindungselement' = 6,00 € pro Stück;

Beim Bestellen einer Garnitur aus vershiedenen Textilkategorien, gilt der Preis der höheren Kategorie.

Bitte beachten Sie, dass es zu einer Abweichung von +/- 5-7 cm wegen der Füllung kommen kann.

MIOTTO
SELECTIONS

colonna Schlafsofa

	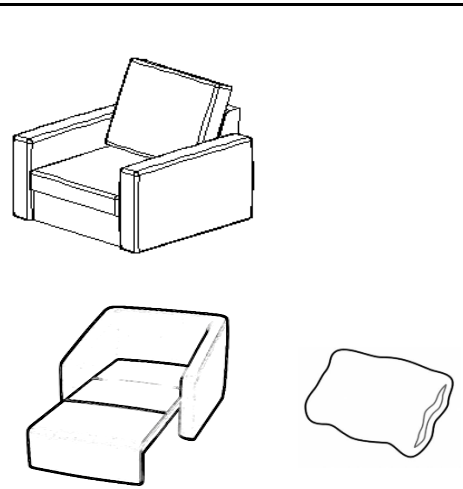	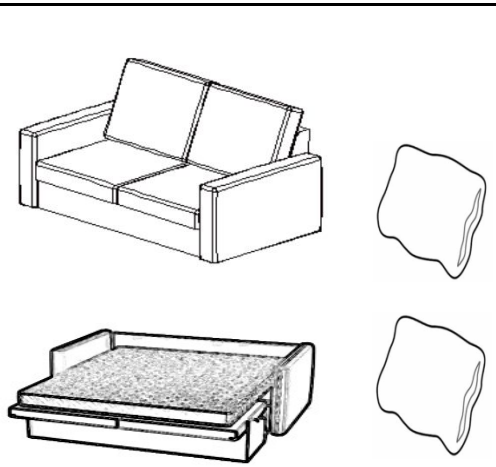	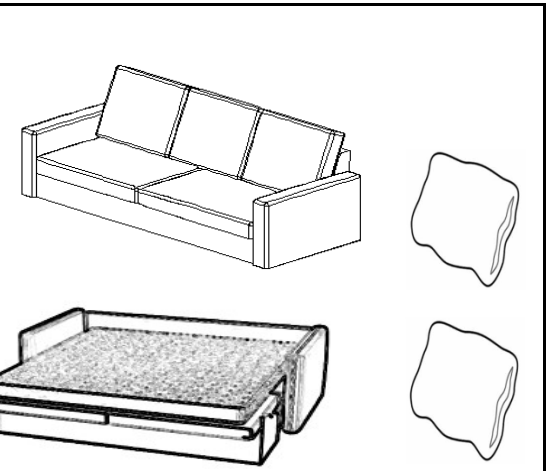
	152	252	352
Breite / Tiefe (mm)	1150/1020	1880/1020	2080/1020
Stoff Kategorie M, N, A, T, Q	1.702 €	2.569 €	2.741 €
Stoff Kategorie R, B	1.858 €	2.749 €	2.934 €
Stoff Kategorie D, P (D - Aquaclean)	2.014 €	2.937 €	3.142 €

Kissen sind mit Silikonfasern gefüllt;
Bettmaße: **152** - 800 x 2050 mm, **252** - 1400 x 1980 mm, **352** - 1600 x 1980 mm
Kissen: **152** - 1 Kissen 44 x 88 cm; **252** - 2 Kissen 55 x 45 cm, **352** - 2 Kissen 55 x 45 cm
Beim Bestellen einer Garnitur aus vershiedenen Textilkategorien, gilt der Preis der höheren Kategorie.
Inklusive Lattenroste
Bitte beachten Sie, dass es zu einer Abweichung von +/- 5-7 cm wegen der Füllung kommen kann.

MIOTTO
SELECTIONS

Donato

		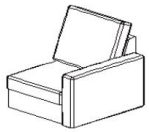		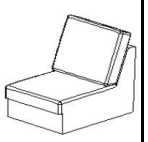	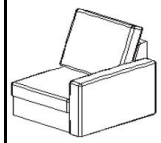	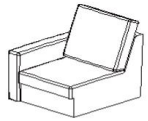	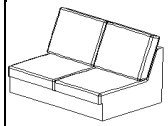	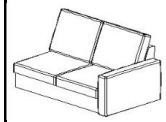		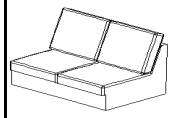	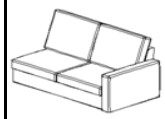	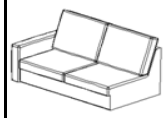
	10	13 11	100	103 101	20	23 21	270	273 271	73 71	90	80	190
Breite / Tiefe (mm)	650/1000	920/1000	800/1000	1070/1000	1300/1000	1570/1000	1600/1000	1870/1000	1050/1700	1120/1120	650/800	500
Stoff Kategorie M, N, A, T, Q	924 €	1.029 €	1.023 €	1.148 €	1.193 €	1.331 €	1.355 €	1.509 €	1.307 €	1.166 €	581 €	168 €
Stoff Kategorie R, B	993 €	1.110 €	1.104 €	1.241 €	1.286 €	1.432 €	1.453 €	1.626 €	1.408 €	1.246 €	605 €	264 €
Stoff Kategorie D, P (D - Aquaclean)	1.151 €	1.293 €	1.286 €	1.334 €	1.482 €	1.658 €	1.689 €	1.901 €	1.631 €	1.439 €	686 €	179 €
Prestige Auslese weiß, braun, schwarz	1.312 €	1.483 €	1.471 €	1.663 €	1.689 €	1.901 €	1.929 €	2.173 €	1.863 €	1.641 €	715 €	193 €
Presitge zusätzliche Farben	1.444 €	1.626 €	1.621 €	1.835 €	2.072 €	2.338 €	2.376 €	2.687 €	2.290 €	2.006 €	847 €	193 €
Exklusiv Auslese weiß, braun, schwarz	1.480 €	1.670 €	1.663 €	1.883 €	1.889 €	2.134 €	2.164 €	2.448 €	2.093 €	1.835 €	877 €	211 €
Vintage/Exklusiv zusätzliche Farben	1.614 €	1.833 €	1.812 €	2.053 €	2.319 €	2.628 €	2.672 €	3.030 €	2.570 €	2.251 €	1.038 €	215 €

Lederschicht: 1,4 - 1,6 mm
Sitzpolster mit Wellenfedern
Prestige Auslese (California): weiß - 501 WHITE, braun - 508 ESPRESSO, schwarz - 514 BLACK;
Exklusiv Auslese (Phonix): weiß - 01 HAVANNA, braun - 13 HARDY, schwarz - 14 HANNA
Bitte beachten Sie, dass es zu einer Abweichung von +/- 5-7 cm wegen der Füllung kommen kann.

MIOTTO
SELECTIONS

Donato

	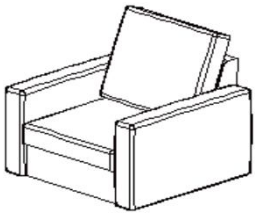	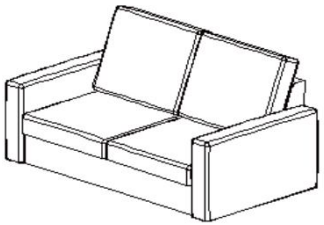	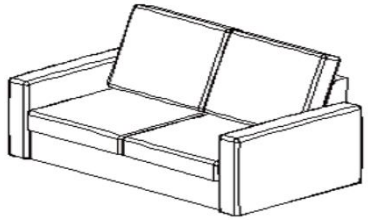
	12	22	272
Breite / Tiefe (mm)	1180/1000	1840/1000	2140/1000
Stoff Kategorie M, N, A, T, Q	1.246 €	1.490 €	1.702 €
Stoff Kategorie R, B	1.343 €	1.606 €	1.833 €
Stoff Kategorie D, P (D - Aquaclean)	1.551 €	1.727 €	2.145 €
Prestige Auslese weiß, braun, schwarz	1.770 €	2.144 €	2.457 €
Presitge zusätzliche Farben	1.934 €	2.648 €	3.052 €
Exklusiv Auslese weiß, braun, schwarz	1.985 €	2.353 €	2.774 €
Vintage/Exklusiv zusätzliche Farben	2.164 €	2.977 €	3.437 €

Lederschicht: 1,4 - 1,6 mm
Sitzpolster mit Wellenfedern
Prestige Auslese (California): weiß - 501 WHITE, braun - 508 ESPRESSO, schwarz - 514 BLACK;
Exklusiv Auslese (Phonix): weiß - 01 HAVANNA, braun - 13 HARDY, schwarz - 14 HANNA
Bitte beachten Sie, dass es zu einer Abweichung von +/- 5-7 cm wegen der Füllung kommen kann.

MIOTTO
SELECTIONS

Petronia

		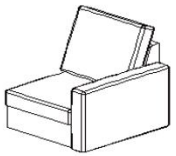 13 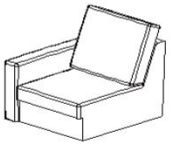	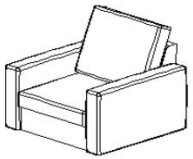		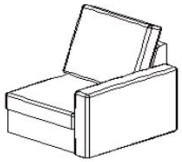 103 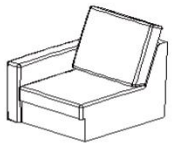	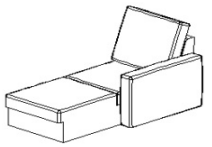 73 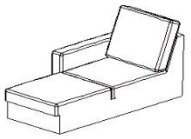	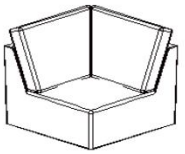	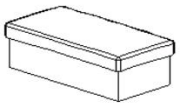
	10	11	12	100	101	71	90	80
Breite / Tiefe (mm)	750/1070	1050/1070	1350/1070	900/1070	1200/1070	1050/1710	1070/1070	900/750
Stoff Kategorie M, N, A, T, Q	1.025 €	1.157 €	1.384 €	1.146 €	1.294 €	1.926 €	1.432 €	689 €
Stoff Kategorie R, B	1.039 €	1.173 €	1.401 €	1.165 €	1.316 €	1.956 €	1.452 €	699 €
Stoff Kategorie D, P Aquaclean	1.162 €	1.311 €	1.564 €	1.298 €	1.469 €	2.196 €	1.615 €	770 €
Prestige Auslese weiß, braun, schwarz	1.246 €	1.532 €	1.672 €	1.405 €	1.787 €	2.363 €	1.740 €	860 €
Presitge zusätzliche Farben	1.281 €	1.562 €	1.722 €	1.443 €	1.803 €	2.436 €	1.785 €	893 €
Exklusiv Auslese weiß, braun, schwarz	1.341 €	1.574 €	1.799 €	1.505 €	1.806 €	2.550 €	1.858 €	986 €
Vintage/Exklusiv zusätzliche Farben	1.457 €	1.653 €	1.954 €	1.617 €	1.884 €	2.776 €	1.995 €	1.107 €

Sitzpolster und Kissen sind mit Naturfedern gefüllt;

Lederschicht: 1,4 - 1,6 mm

Prestige Auslese (California): weiß - 501 WHITE, braun - 508 ESPRESSO, schwarz - 514 BLACK;

Exklusiv Auslese (Phonix): weiß - 01 HAVANNA, braun - 13 HARDY, schwarz - 14 HANNA

Bitte beachten Sie, dass es zu einer Abweichung von +/- 5-7 cm wegen der Füllung kommen kann.

MIOTTO
SELECTIONS

Petronia

	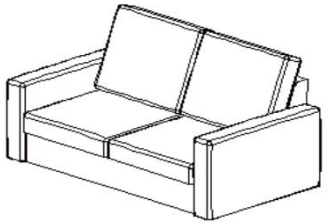	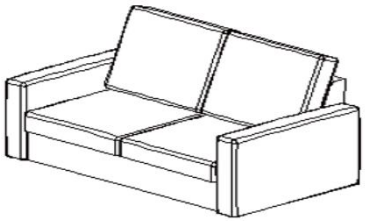
	11+13	101+103
Breite / Tiefe (mm)	2100/1070	2400/1070
Stoff Kategorie M, N, A, T, Q	2.314 €	2.588 €
Stoff Kategorie R, B	2.346 €	2.632 €
Stoff Kategorie D, P Aquaclean	2.622 €	2.938 €
Prestige Auslese weiß, braun, schwarz	3.064 €	3.574 €
Presitge zusätzliche Farben	3.124 €	3.606 €
Exklusiv Auslese weiß, braun, schwarz	3.148 €	3.612 €
Vintage/Exklusiv zusätzliche Farben	3.306 €	3.768 €

Sitzpolster und Kissen sind mit Naturfedern gefüllt;
Lederschicht: 1,4 - 1,6 mm
Prestige Auslese (California): weiß - 501 WHITE, braun - 508 ESPRESSO, schwarz - 514 BLACK;
Exklusiv Auslese (Phonix): weiß - 01 HAVANNA, braun - 13 HARDY, schwarz - 14 HANNA
Bitte beachten Sie, dass es zu einer Abweichung von +/- 5-7 cm wegen der Füllung kommen kann.

MIOTTO
SELECTIONS

Ruffino

	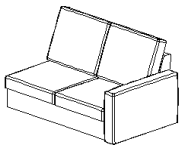	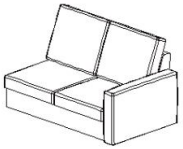	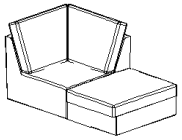	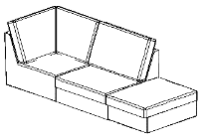		
	23	273	155	165		
			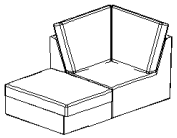	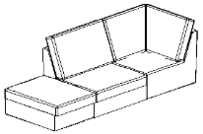	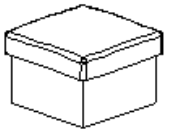	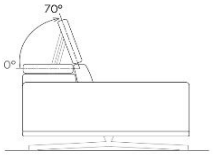
	21	271	154	164	80	
Breite / Tiefe (mm)	1700/1050	2000/1050	1050/1800	1050/2450	900/900	Kopfstützen-Mechanismus
Stoff Kategorie M, N, A, T, Q	1.980 €	2.113 €	2.032 €	2.537 €	1.000 €	
Stoff Kategorie R, B	2.061 €	2.196 €	2.113 €	2.781 €	1.030 €	
Stoff Kategorie D, P (D - Aquaclean)	2.270 €	2.424 €	2.339 €	2.910 €	1.087 €	
Prestige Auslese weiß, braun, schwarz	2.576 €	2.755 €	2.642 €	3.292 €	x	129 €
Presitge zusätzliche Farben	2.716 €	2.912 €	2.794 €	3.478 €	1.209 €	
Exklusiv Auslese weiß, braun, schwarz	2.740 €	2.932 €	2.812 €	3.501 €	x	
Vintage/Exklusiv zusätzliche Farben	2.993 €	3.209 €	3.070 €	3.822 €	1.280 €	

Sitzpolster und Kissen sind mit Naturfedern gefüllt;
Lederschicht: 1,4 - 1,6 mm

Schwarz-Pulverbeschichtete Beine

Prestige Auslese (California): weiß - 501 WHITE, braun - 508 ESPRESSO, schwarz - 514 BLACK;
Exklusiv Auslese (Phonix): weiß - 01 HAVANNA, braun - 13 HARDY, schwarz - 14 HANNA

Bitte beachten Sie, dass es zu einer Abweichung von +/- 5-7 cm wegen der Füllung kommen kann.

Verstellbare Kopfstützen nicht enthalten.

Skizze ist obligatorisch.

MIOTTO
SELECTIONS

Ruffino

	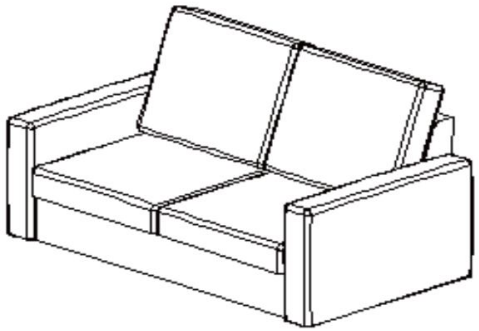	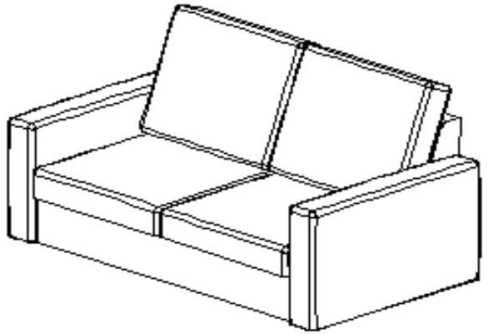
	22	272
Breite / Tiefe(mm)	1900/1050	2200/1050
Stoff Kategorie M, N, A, T, Q	1.874 €	2.530 €
Stoff Kategorie R, B	1.952 €	2.639 €
Stoff Kategorie D, P Aquaclean	2.812 €	2.764 €
Prestige Auslese weiß, braun, schwarz	2.738 €	3.313 €
Presitge zusätzliche Farben	2.894 €	3.500 €
Exklusiv Auslese weiß, braun, schwarz	2.918 €	3.526 €
Vintage/Exklusiv zusätzliche Farben	3.196 €	3.856 €

Sitzpolster und Kissen sind mit Naturfedern gefüllt;
Lederschicht: 1,4 - 1,6 mm

Mit schwarzen pulverbeschichteten Beinen
Verstellbare Kopfstützen nicht enthalten

Prestige Auslese (California): weiß - 501 WHITE, braun - 508 ESPRESSO, schwarz - 514 BLACK;
Exklusiv Auslese (Phonix): weiß - 01 HAVANNA, braun - 13 HARDY, schwarz - 14 HANNA

Bitte beachten Sie, dass es zu einer Abweichung von +/- 5-7 cm wegen der Füllung kommen kann.

Verstellbare Kopfstützen nicht enthalten.

Skizze ist obligatorisch.

MIOTTO
SELECTIONS

Torrenova

	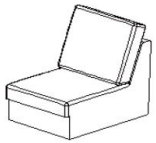		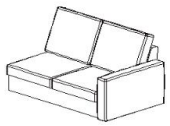	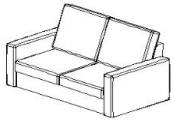	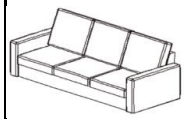	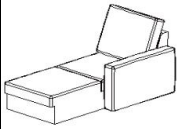	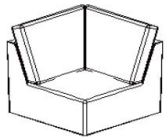	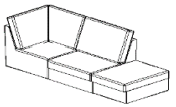	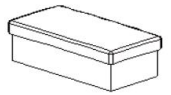	
	10	13 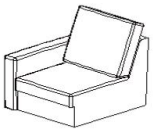	23 	22	32	73 	90	163 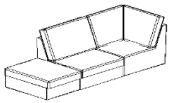	80	190
Breite / Tiefe (mm)	760/1000	1060/1000	1830/1000	2130/1000	2400/1000	1050/1710	950/950	2350/1000	700/600	
Stoff Kategorie M, N, A, T, Q	925 €	1.037 €	1.334 €	1.579 €	1.958 €	1.301 €	1.150 €	1.978 €	506 €	145 €
Stoff Kategorie R, B	971 €	1.093 €	1.403 €	1.657 €	2.052 €	1.369 €	1.206 €	2.067 €	528 €	148 €
Stoff Kategorie D, P (D - Aquaclean)	1.022 €	1.152 €	1.480 €	1.745 €	2.159 €	1.452 €	1.271 €	2.169 €	551 €	155 €
Prestige Auslese weiß, braun, schwarz	1.105 €	1.246 €	1.662 €	1.874 €	2.309 €	1.633 €	1.364 €	2.357 €	587 €	155 €
Presitge zusätzliche Farben	1.218 €	1.371 €	1.943 €	2.275 €	2.784 €	1.845 €	1.657 €	2.822 €	698 €	157 €
Exklusiv Auslese weiß, braun, schwarz	1.319 €	1.491 €	1.902 €	2.226 €	2.725 €	1.830 €	1.620 €	2.748 €	728 €	171 €
Vintage/Exklusiv zusätzliche Farben	1.414 €	1.600 €	2.286 €	2.671 €	3.250 €	2.120 €	1.941 €	3.253 €	860 €	174 €

Lederschicht: 1,4 - 1,6 mm
Sitzpolster mit Wellenfedern
Prestige Auslese (California): weiß - 501 WHITE, braun - 508 ESPRESSO, schwarz - 514 BLACK;
Exklusiv Auslese (Phonix): weiß - 01 HAVANNA, braun - 13 HARDY, schwarz - 14 HANNA
Bitte beachten Sie, dass es zu einer Abweichung von +/- 5-7 cm wegen der Füllung kommen kann.

MIOTTO
SELECTIONS

Torrenova

	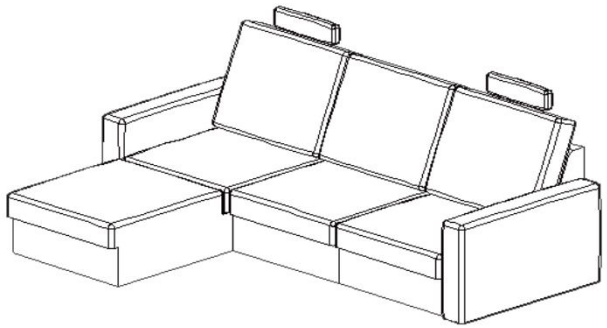	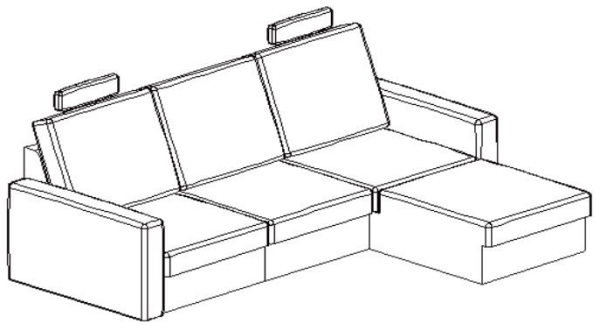
	71 + 23 + 2x190	73 + 21 + 2x190
Breite / Tiefe(mm)		
Stoff Kategorie M, N, A, T, Q	2.925 €	
Stoff Kategorie R, B	3.068 €	
Stoff Kategorie D Aquaclean	3.242 €	
Prestige Auslese, P weiß, braun, schwarz	3.605 €	
Presitge zusätzliche Farben	4.102 €	
Exklusiv Auslese weiß, braun, schwarz	4.074 €	
Vintage/Exklusiv zusätzliche Farben	4.754 €	

Lederschicht: 1,4 - 1,6 mm

Sitzpolster mit Wellenfedern

Prestige Auslese (California): weiß - 501 WHITE, braun - 508 ESPRESSO, schwarz - 514 BLACK;
Exklusiv Auslese (Phonix): weiß - 01 HAVANNA, braun - 13 HARDY, schwarz - 14 HANNA

Bitte beachten Sie, dass es zu einer Abweichung von +/- 5-7 cm wegen der Füllung kommen kann.

MIOTTO
SELECTIONS

valenza

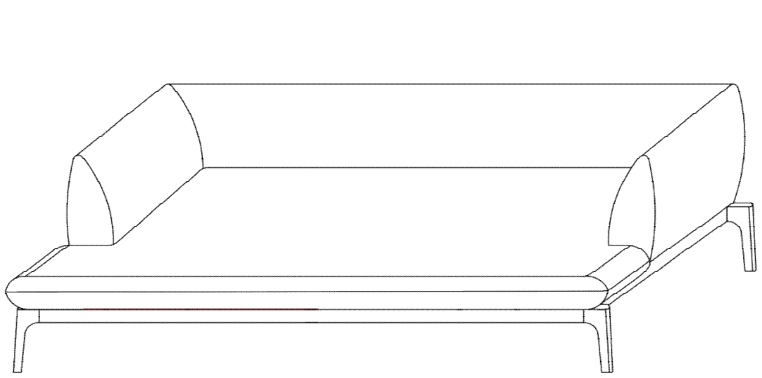

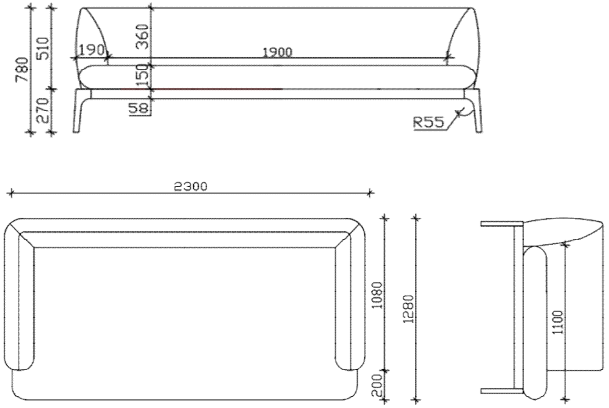

Breite / Tiefe(mm)	2300 x 1280	30/30	40/40	50/50	60/60
Stoff Kategorie M, N, A, T, Q	1.590 €	21 €	25 €	29 €	33 €
Stoff Kategorie R, B	1.690 €	21 €	25 €	29 €	33 €
Stoff Kategorie D, P (D - Aquaclean)	1.790 €	33 €	37 €	41 €	45 €

Keine Kissen inbegriffen.

Holzbeine, Farbe kann aus der Farbkarte ausgewählt werden.
Bitte beachten Sie, dass es zur Abweichungen von +/- 5-7 cm durch die Füllung kommen kann.

MIOTTO
SELECTIONS

Dekorative Kissen

Breite / Tiefe(mm)	300/300	400/400
Stoff Kategorie M, N, A, T, Q	39 €	43 €
Stoff Kategorie R, B	47 €	51 €

Gefüllt mit Silikon-Faser.